Фигура	003
Присоединение Форма	Фланцевое Прямой

ЗАДВИЖКА КЛИНОВАЯ ШАРОВИДНАЯ

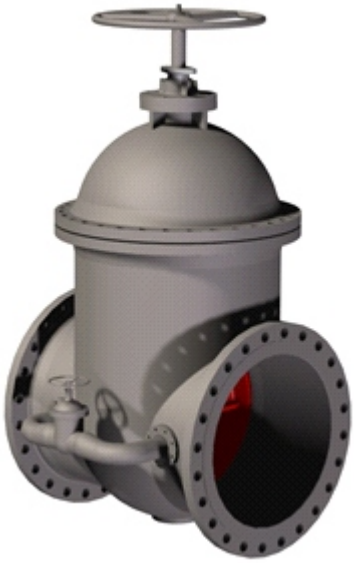

материал корпуса	номинальное давление	Номинальный диаметр	макс. Температура	Ex.индекс
A чугун серый	C 16 bar	DN 800-1000	225°C	003
B Чугун с шаровидным графитом	D 25 bar	DN 800	225°C	003

ХАРАКТЕРИСТИКИ

- Длина конструкции: F15 по DIN 3202
- Присоединительные фланцы задвижки: с уплотняющей поверхностью типа B1, обсверленные по PN EN 1092-2 на PN 16 для чугуна EN-GJL-250 и на PN25 для чугуна EN-GJS-400-15.
- Маховик для ручного привода может крепиться непосредственно на задвижке или на колонке (исполнение под колонку), в зависимости от места застройки задвижки.
- Электрический привод может крепиться непосредственно на задвижке или на колонке (исполнение под колонку), в зависимости от места застройки задвижки.
- Направление потока рабочей среды свободное.

ПРИМЕНЕНИЕ

Названный тип задвижек предназначен для перекрытия потока воды и иных жидкостей не создающих опасность, где:

- Максимально допустимая температура TS: 225oC
- Максимально допустимое рабочее давление PS:

a. 16 bar – для чугуна EN-GJL-250

b. 20 bar – для магниевого чугуна EN-GJS-400-15

(величины давление/температура – по диаграммам)

Фигура	003
Присоединение	Фланцевое
Форма	Прямой

МАТЕРИАЛЫ

Исполнение 51, 52, 53, 54

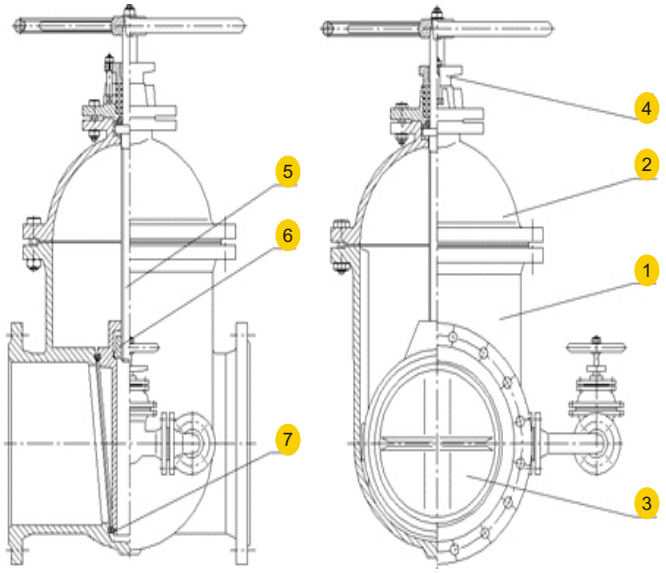

Исполнение 55, 56, 57, 58

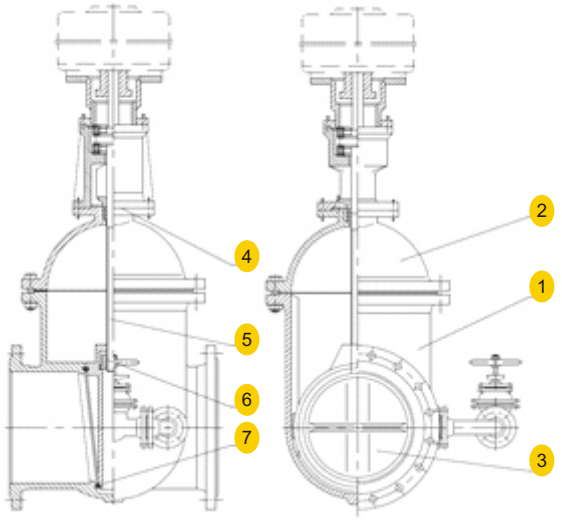

	Материал корпуса	A	B
	Исполнение	**51, 52, 53, 54, 55, 56, 57, 58**	
1	Корпус	EN-GJL-250 5.1301 (ex.JL1040)	EN-GJS-400-15 5.3106 (ex.JS 1030)
2	Крышка	EN-GJL-250 5.1301 (ex.JL1040)	EN-GJS-400-15 5.3106 (ex.JS 1030)
3	Клин	EN-GJL-250 5.1301 (ex.JL1040)	EN-GJS-400-15 5.3106 (ex.JS 1030)
4	Сальник	EN-GJL-250 5.1301 (ex.JL1040)	
5	Шпиндель	X20Cr13	
6	Гайка шпинделя	CuZn39Pb2	
7	Уплотнительное кольцо	EN-GJL-250 5.1301 (ex.JL1040)	EN-GJS-400-15 5.3106 (ex.JS 1030)
	макс. Температура	225°C	

Фигура	003
Присоединение	Фланцевое
Форма	Прямой

РАЗМЕРЫ

Исполнение 51, 52, 53, 54

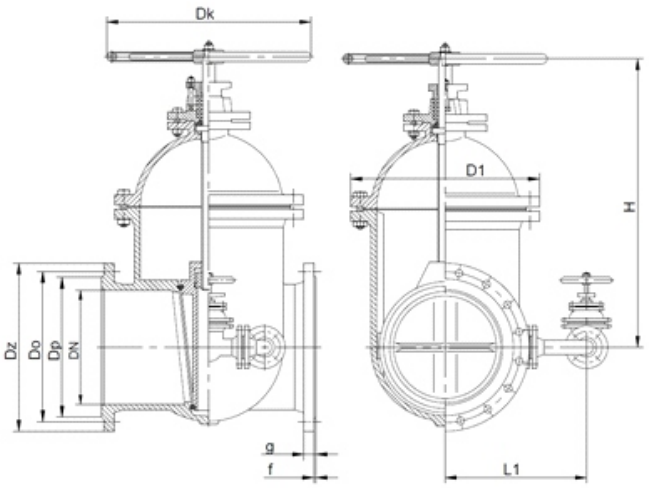

Исполнение 55, 56, 57, 58

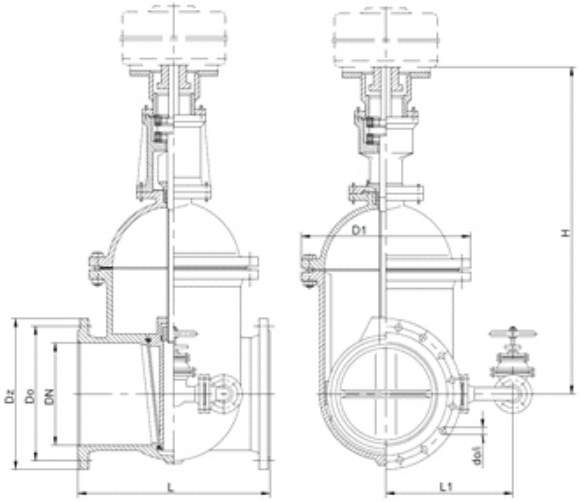

Материал корпуса A, B	Исполнение 51,52,53,54,55,56,57,58											Исполнение 51,52,53,54	Исполнение 55,56,57,58
DN	L	H	D_z	D_0	d_0/i	g	D_k	D_1	L_1	Количество оборотов	Момент установки		
	mm										Nm	kg	kg
800 PN 16	1250	1820	1025	950	41/24	58	900	1150	700	80	2100	3250	3250
800 PN25	1250	1820	1085	990	50/24	58	900	1150	700	80	2100	3320	3320
1000 PN16	1500	2200	1255	1170	44/28	66	900	1400	830	100	3000	3970	3970

Фигура	003
Присоединение Форма	Фланцевое Прямой

ЗАВИСИМОСТЬ ТЕМПЕРАТУРЫ ОТ ДАВЛЕНИЯ

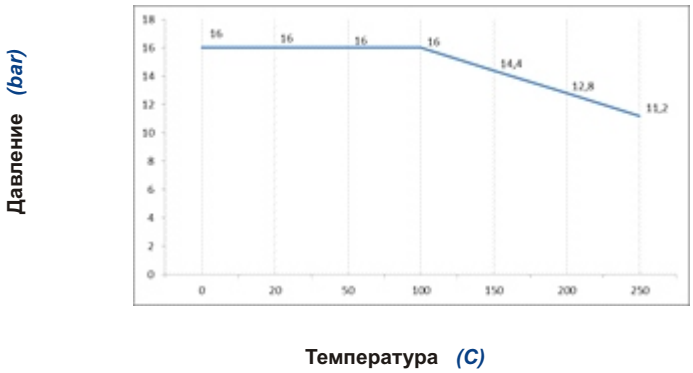

Диапазон допустимых параметров работы PN 16 EN-GJL-250

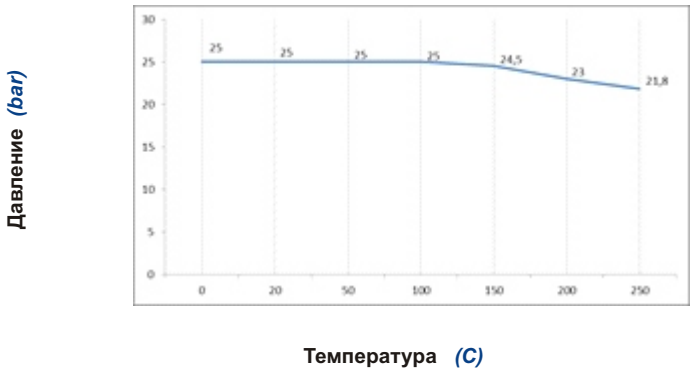

Диапазон допустимых параметров работы PN 25 EN-GJS-400-15

МАРКИРОВКА ЗАДВИЖЕК

- Задвижки применяемые для воды и других не создающих опасность жидкостей– обозначены производителем знаком «CE»

ЗАМЕЧАНИЯ

- Задвижки следует монтировать на горизонтальных трубопроводах в вертикальном положении

Фигура	003
Присоединение	Фланцевое
Форма	Прямой

ИСПОЛНЕНИЯ

фигура	материал корпуса	ном. диаметр DN	ном. Давление PN	Исполнение		
003	A Серый чугун EN-GJL-250	800-1000 mm	C 16bar	• Исполнение без циркуляции с маховиком	51 • Уплотнение чугун-чугун	Tmax 225 °C
				•Исполнение с циркуляцией и маховиком	52 • Уплотнение чугун-чугун	Tmax 225 °C
				• Исполнение без циркуляции с маховиком на колонке	53 • Уплотнение чугун-чугун	Tmax 225 °C
				• Исполнение с циркуляцией и маховиком на колонке	54 • Уплотнение чугун-чугун	Tmax 225 °C
				• Исполнение без циркуляции под электроприводом	55 • Уплотнение чугун-чугун	Tmax 225 °C
				• Исполнение с циркуляцией и под электроприводом	56 Уплотнение чугун-чугун	Tmax 225 °C
				• Исполнение без циркуляции под электроприводом на колонке	57 • Уплотнение чугун-чугун	Tmax 225 °C
				• Исполнение под электроприводом на колонке	58 • Уплотнение латунь-латунь	Tmax 225 °C
	B Чугун с шаровидным графитом EN-GJS-400-15	800 mm	D 25bar	• Исполнение без циркуляции с маховиком	51 • Уплотнение чугун-чугун	Tmax 225 °C
				•Исполнение с циркуляцией и маховиком	52 • Уплотнение чугун-чугун	Tmax 225 °C
				• Исполнение без циркуляции с маховиком на колонке	53 • Уплотнение чугун-чугун	Tmax 225 °C
				• Исполнение с циркуляцией и маховиком на колонке	54 • Уплотнение чугун-чугун	Tmax 225 °C
				• Исполнение без циркуляции под электроприводом	55 • Уплотнение чугун-чугун	Tmax 225 °C
				• Исполнение с циркуляцией и под электроприводом	56 Уплотнение чугун-чугун	Tmax 225 °C
				• Исполнение без циркуляции под электроприводом на колонке	57 • Уплотнение чугун-чугун	Tmax 225 °C
				• Исполнение под электроприводом на колонке	58 • Уплотнение латунь-латунь	Tmax 225 °C

ЗАКАЗ

Просим заказывать продукцию согласно индексу

Фигура	материал корпуса	номинальный диаметр DN	номинальное давление PN	Исполнение
003	A	800	C	51

ПРИМЕР ЗАКАЗА

003 A 800 C 51

Задвижка клиновая шаровидная, прямой, фланцевый	003
Серый чугун EN-GJL-250	A
Диаметр DN800	800
Давление PN16	C
Исполнение без циркуляции с маховиком; Уплотнение чугун-чугун	51